☆リーグ戦結果

		チーム名	1	2	3	勝敗	順位
A	1	Tバックス		6-1 6-0	6-0 4-6	2-0	1
	2	Tータイム	1-6 0-6		6-5 1-6	0-2	3
	3	ZERO	0-6 6-4	5-6 6-1		1-1	2
B	1	ほのぼ～の		5-6 5-6	5-6 6-1	1-1	1 (0.525)
	2	オランジェ2	6-5 6-5		3-6 4-6	1-1	3 (0.463)
	3	ふぁいと一発	6-5 1-6	6-3 6-4		1-1	2 (0.513)
		チーム名	1	2	3	勝敗	順位
C	1	チームWAKA		6-4 0-6	6-1 6-0	1-1	2
	2	リベのリベ	4-6 6-0		6-3 6-0	2-0	1
	3	パジェロっち	1-6 0-6	3-6 0-6		0-2	3
D	1	私達満身創痍		4-6 6-2	3-6 6-4	1-1	2
	2	タコバダマス	6-4 2-6		4-6 2-6	0-2	3
	3	大福スター	6-3 4-6	6-4 6-2		2-0	1
		チーム名	1	2	3	勝敗	順位
E	1	ハッピーウェンズ		5-6 6-2	6-0 6-1	2-0	1
	2	もちもっち～ず	6-5 2-6		6-3 3-6/J×	0-2	3
	3	沈丁花	0-6 1-6	3-6 6-3/J○		1-1	2
F	1	ミニオンズ		6-1 6-3	6-1 6-1	2-0	1
	2	ゆめあかり	1-6 3-6		3-6 6-2	1-1	2
	3	ジャガランダ	1-6 1-6	6-3 2-6		0-2	3

☆トーナメント結果

☆　1位トーナメント　☆

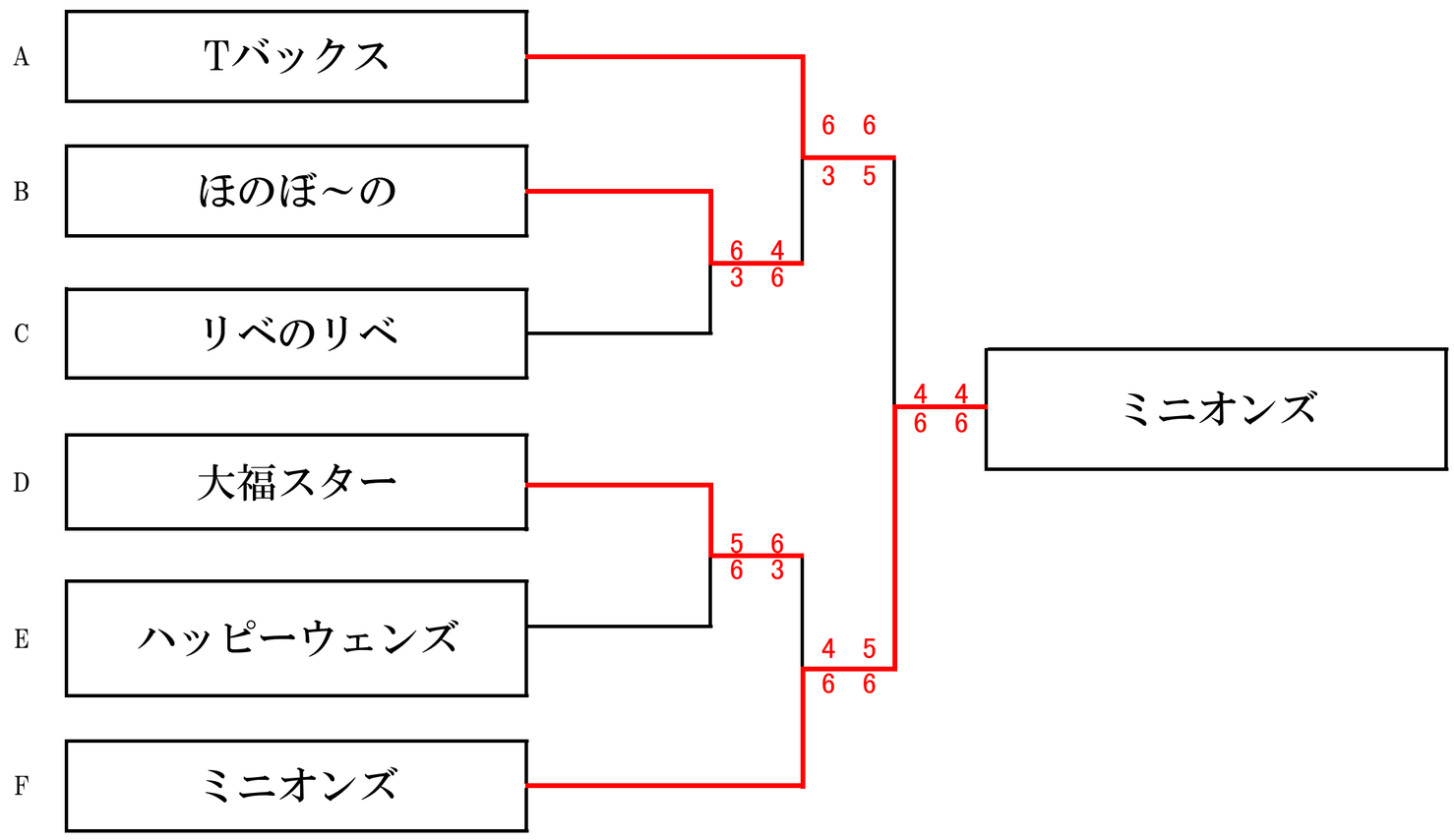

☆　2位トーナメント　☆

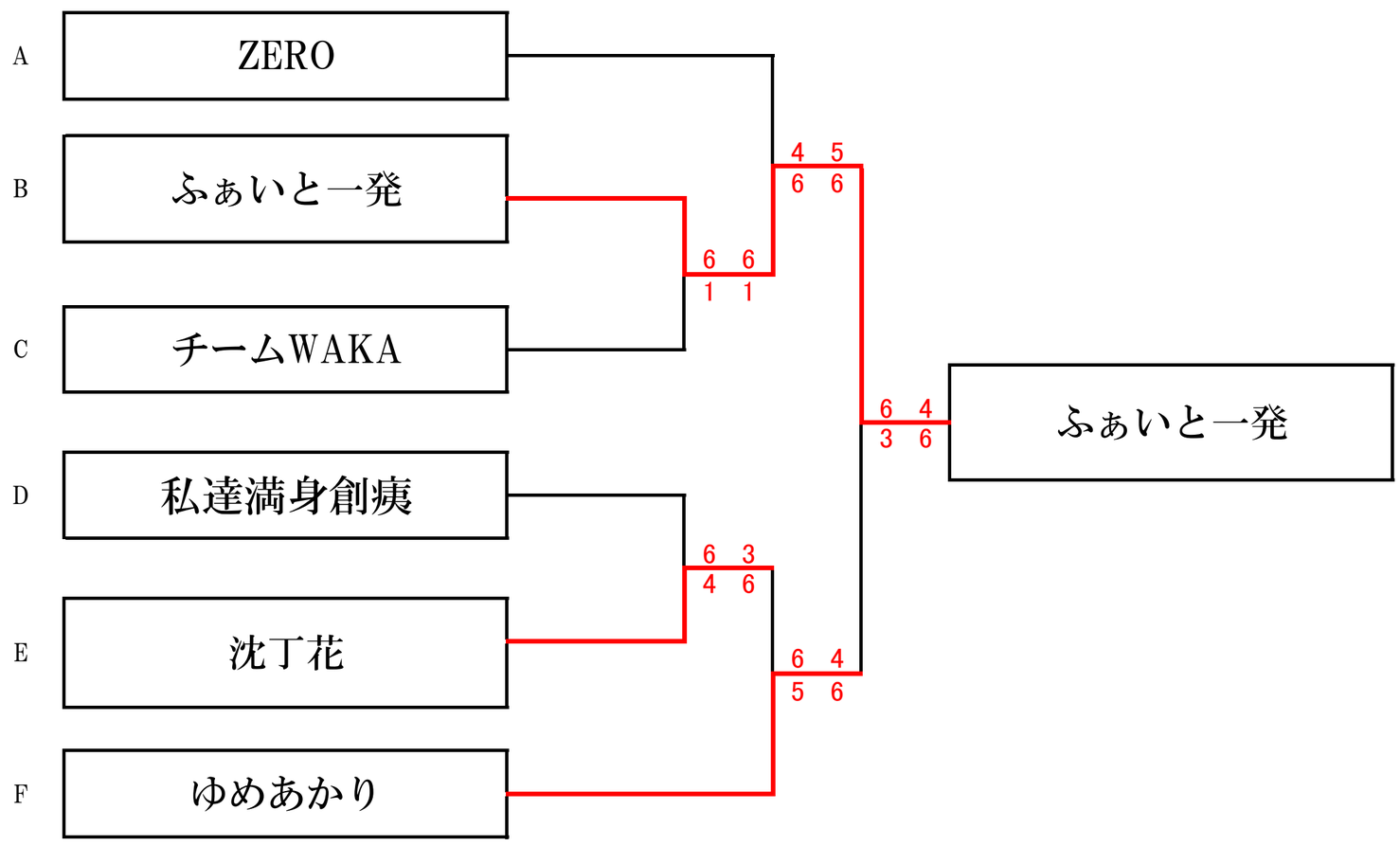
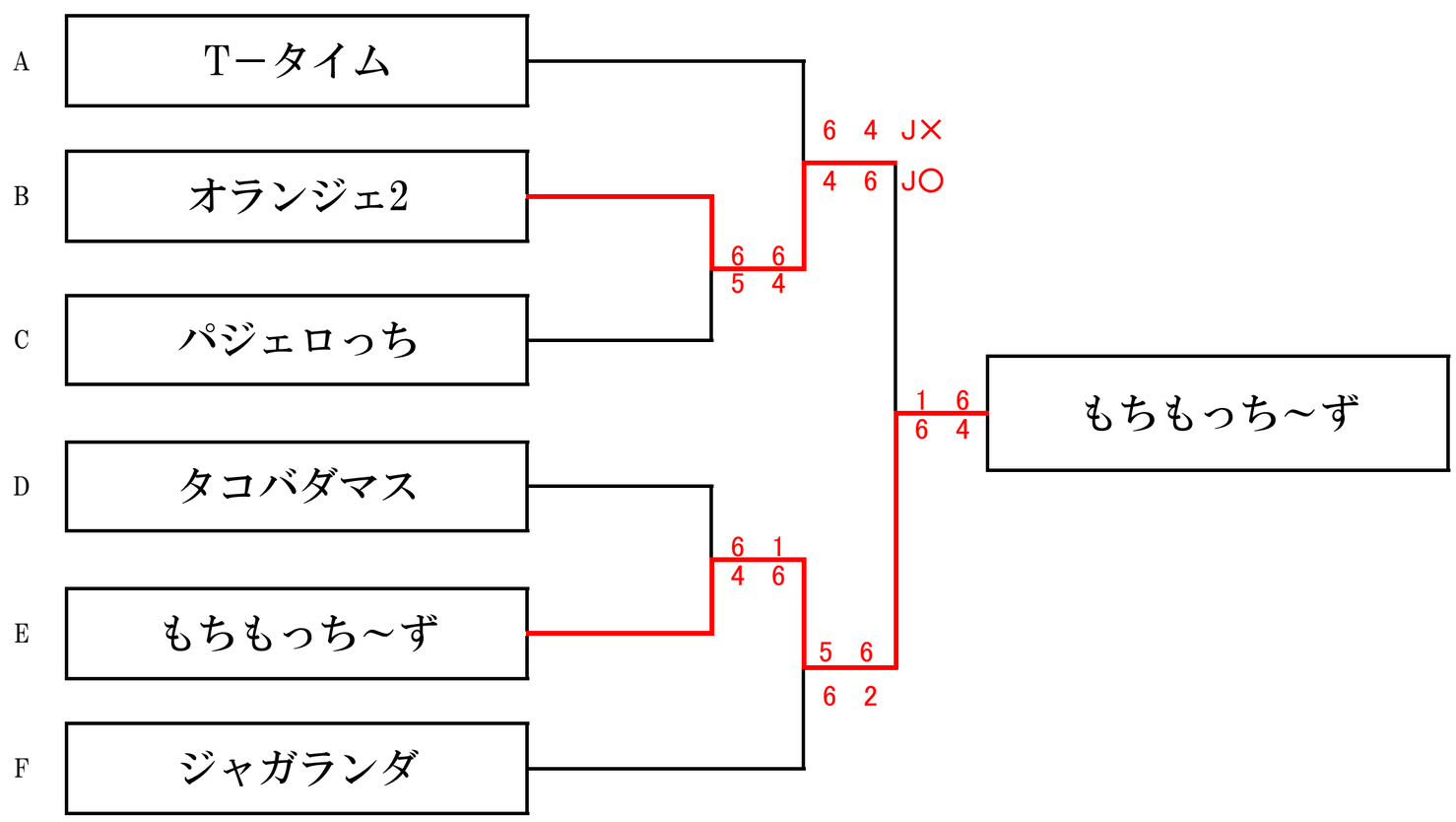
☆　3位トーナメント　☆