## 秋桜ＣＵＰリーグ戦対戦結果
第　１　グループ

| | | A<br>岡部・濱本・須田・小野 | B<br>吉田・田中・町野・濱路 | C<br>菊池・廣田・大畑・田村 | 勝敗 | 順位 |
|---|---|---|---|---|---|---|
| A | 緊張～る | | ６３<br>３６ | ６１<br>６１ | 1-1分け<br>0.66 | 1 |
| B | 消費税UP<br>実力もUP | ３６<br>６３ | | ６３<br>６３ | 1-1分け<br>0.58 | 2 |
| C | ルリカケス | １６<br>１６ | ３６<br>３６ | | 0-2 | 3 |

## 秋桜ＣＵＰリーグ戦対戦結果
第　２　グループ

| | | A<br>三浦・須藤・新井・岡本 | B<br>秋本・大塚・加藤木・吉田 | C<br>佐藤・深見・佐藤・大羽 | 勝敗 | 順位 |
|---|---|---|---|---|---|---|
| A | はるちゃんず4 | | ６０<br>５６ | ６０<br>６１ | 1-1分け<br>0.77 | 1 |
| B | エレッセ大好き | ０６<br>６５ | | ６２<br>６２ | 1-1分け<br>0.55 | 2 |
| C | 令和も瑞子！ | ０６<br>１６ | ２６<br>２６ | | 0-2 | 3 |

## 秋桜ＣＵＰリーグ戦対戦結果
第　３　グループ

| | | A<br>大村・橋本・橋本・渡辺 | B<br>岩渕・橋本・福室・横塚 | C<br>長孝・左近允・石川・丸山 | 勝敗 | 順位 |
|---|---|---|---|---|---|---|
| A | エア<br>ケイチャンズ | | ４６<br>６１ | １６<br>６１ | 2分け | 2 |
| B | 所属は<br>ポジティ部 | ６４<br>１６ | | ６１<br>６０ | 1-1分け | 1 |
| C | B-MAJO | ６１<br>１６ | １６<br>０６ | | 1分け-1 | 3 |

## 秋桜ＣＵＰリーグ戦対戦結果
第　４　グループ

| | | A<br>大新・土山・近藤・福田 | B<br>水谷・川口・稲又・青柳 | C<br>渡辺・中山・宮崎・上野 | 勝敗 | 順位 |
|---|---|---|---|---|---|---|
| A | ハーモニーズ | | ３６<br>６２ | ６１<br>６２ | 1-1分け<br>0.66 | 1 |
| B | ししレイワの<br>おばさん | ６３<br>２６ | | ６０<br>６５ | 1-1分け<br>0.59 | 2 |
| C | シャイン・<br>チェリーズ | １６<br>２６ | ０６<br>５６ | | 0-2 | 3 |

## 秋桜ＣＵＰリーグ戦対戦結果
第　５　グループ

| | | A<br>飯倉・稲葉・森永・沖島 | B<br>中山・横山・出店・藤木 | C<br>川添・佐藤・池永・塚本 | 勝敗 | 順位 |
|---|---|---|---|---|---|---|
| A | ソルティッド<br>プラム | | ２６<br>６４ | ６１<br>６０ | 1-1分け<br>0.645 | 2 |
| B | 寄来処<br>Tennis | ６２<br>４６ | | ６１<br>６２ | 1-1分け<br>0.666 | 1 |
| C | フラワー<br>ガーデン | １６<br>０６ | １６<br>２６ | | 0-2 | 3 |

## 秋桜ＣＵＰリーグ戦対戦結果
第　６　グループ

| | | A<br>桂木・丸岡・高橋・高橋 | B<br>清水・中島・麻生・新庄 | C<br>井口・服部・清水・村上 | 勝敗 | 順位 |
|---|---|---|---|---|---|---|
| A | もう二花<br>咲かせ隊 | | ６０<br>６１ | ６０<br>６１ | 2-0 | 1 |
| B | パープル・<br>スイーツ | ０６<br>１６ | | ６５<br>６０ | 1-1分け | 2 |
| C | 伸びしろ<br>ありま～す | ０６<br>１６ | ５６<br>０６ | | 0-2 | 3 |

# 2019年第7回秋桜CUP

2019. 10. 21　桜台TC

## 1位トーナメント

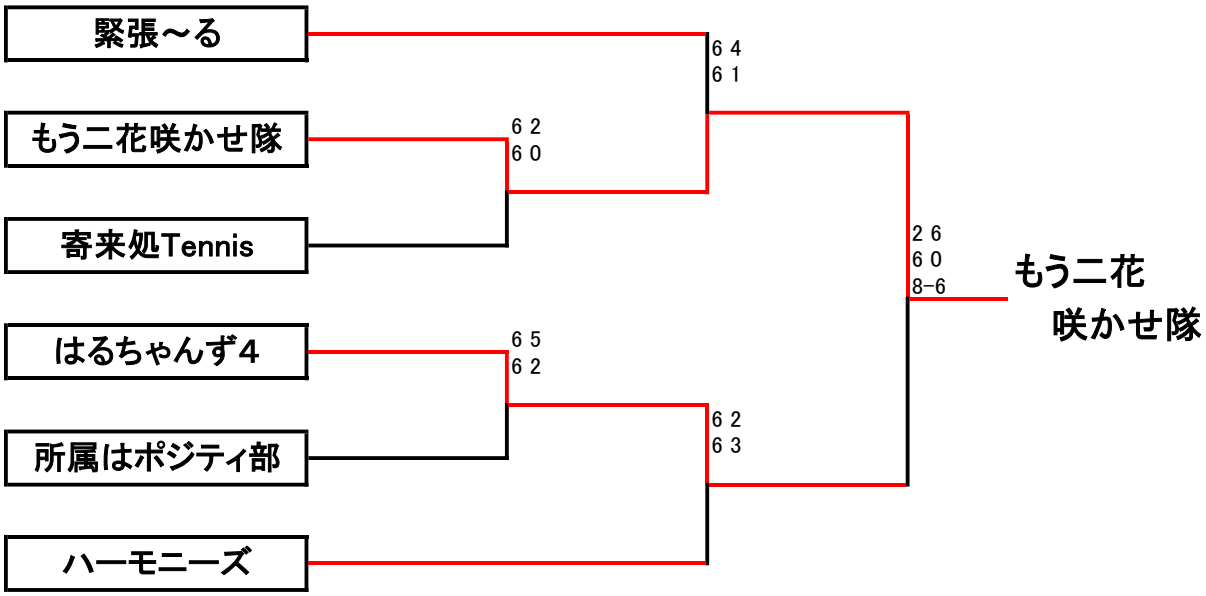


★優勝　　もう二花咲かせ隊（桂木優子・丸岡恵理・高橋隆子・高橋和子）
★準優勝　はるちゃんず4（三浦洋子・須藤晶子・新井玲子・岡本由季子）

## 2位トーナメント

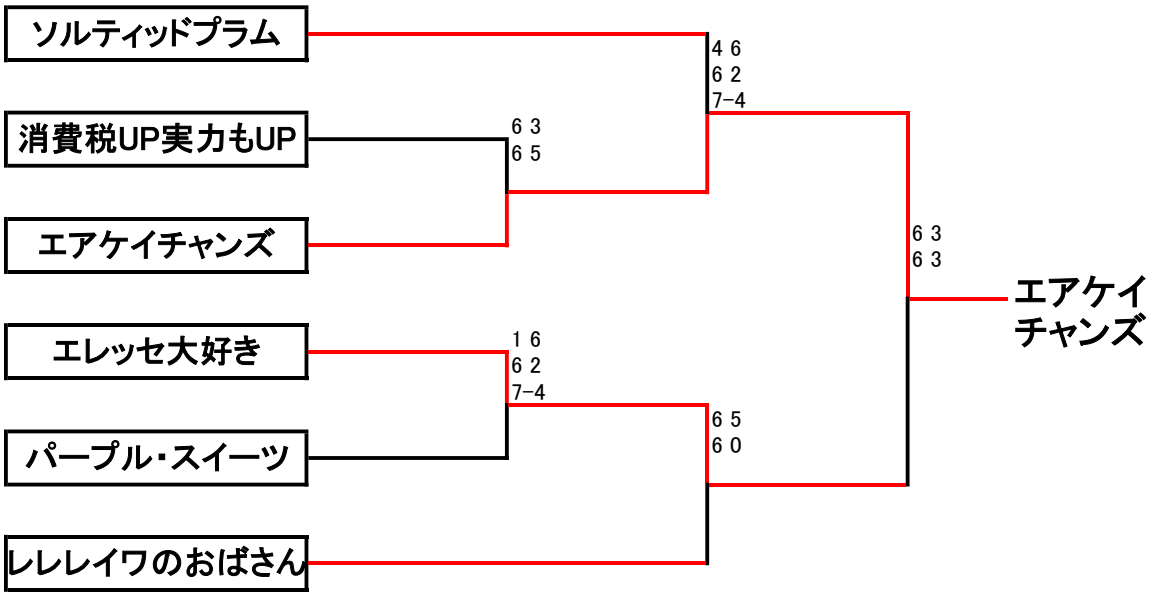


★優勝　　エアケイチャンズ（大村裕子・橋本恭子・橋本静美・渡辺啓子）
★準優勝　エレッセ大好き（秋本典子・大塚亜弥子・加藤木史江・吉田ともえ）

# 2019年第7回秋桜CUP

2019. 10. 21　桜台TC

## 3位トーナメント

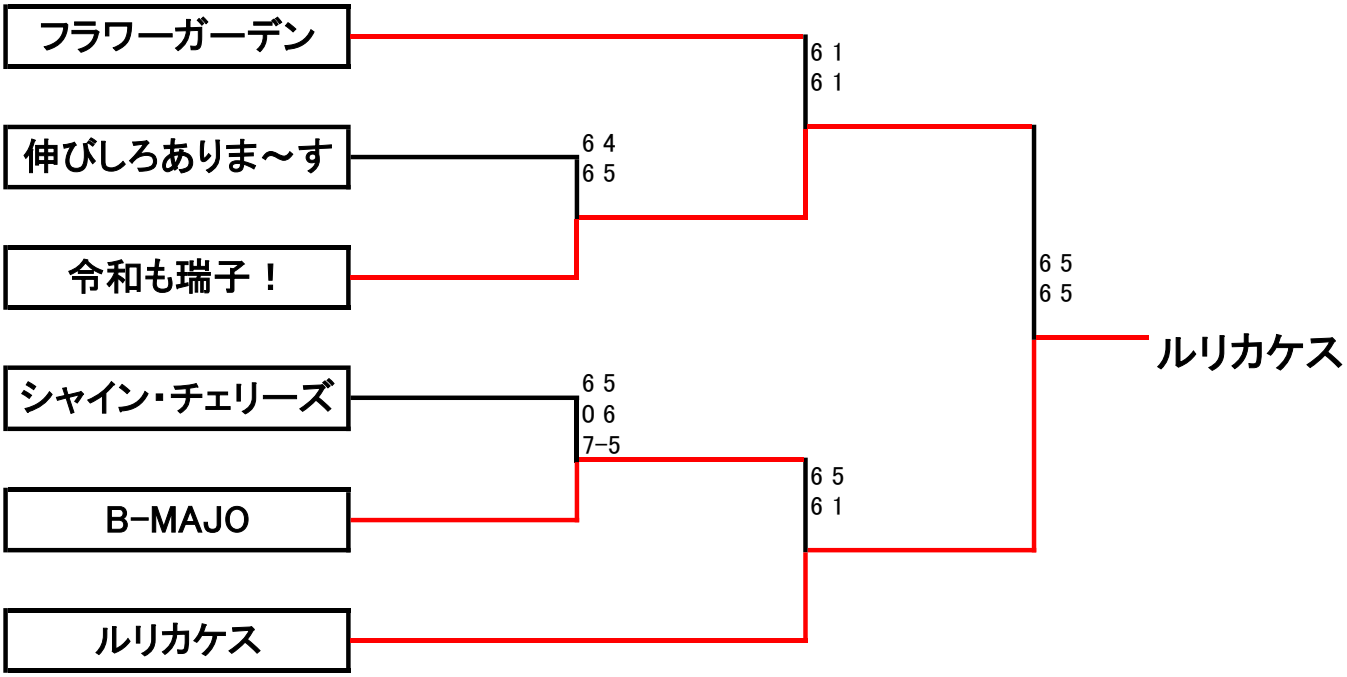


★優勝　　ルリカケス（菊池ひとみ・廣田玉恵・大畑輝美・田村雅子）
★準優勝　令和も瑞子！（佐藤聖子・深見瑞子・佐藤律子・大羽　啓）