第37回　JLTF東京都支部東地区ダブルス大会

結果

2019/9/24(火)25(水)27(金)

A級

シード					1R	SF	F	
①	1	塩沢・小原	善福寺公園 竹の子					
	2	安齊・宮田	お茶会 ダイアナ		61 60			
	3	東・田島	竹の子 スマイル			36 62 10-3	64 76(8)	雨川 竹中
	4	安部・住田	Sonia					
②	5	雨川・竹中	高松ローン 竹の子		62 61			

B級

シード					1R	QF	SF	F	
①	1	夏目・西田	大正CTC目白						
	2	宮原・川口	ダイアナ 善福寺公園		60 60				
	3	岩渕・橋本	QUEEN 大正CTC目白			W.O			
③-④	4	近藤・鎌田	スマイル					64 63	
	5	青井・福田	T’s			60 61			
	6	渡辺・神藤	高松ローン お茶会				62 62		
	7	寺部・入澤	Sonia			62 62			
	8	朝倉・中野	高松ローン T’s						寺部 入澤
	9	稲又・今野	STEP			60 61			
	10	竹井・友澤	関町ローン お茶会				63 60		
③-④	11	本田・阿部	クラージュ			62 61			
	12	守口・佐藤	TITC					57 63 10-4	
	13	並木・窪田	クラージュ T’s			W.O			
	14	青柳・梅崎	イースト 大正CTC目白				16 61 10-8		
②	15	三村・石井	Sonia 高島平インドア			W.O			

第37回 JLTF東京都支部東地区ダブルス大会

結果

2019/9/24(火)25(水)27(金)

C級

シード				1R	2R	3R	QF	SF	F
①	1	志方・安原	(関町ローン 善福寺公園)						
	2	荒幡・川島	(テニスゼロ和光)		64 61	63 61			
	3	安田・原田	(STEP)						
	4	小川・林	(お茶会 クラージュ)				63 61		
	5	町野・濱路	(善福寺公園 イースト)			61 60			
	6	鹿島・柴山	(お茶会 大正CTC目白 富士見台 竹の子)					36 75 10-8	
	7	新田・疋田				60 61			
	8	中村・浅野	(関町ローン)				64 64		
⑤-⑧	9	佐々木・水谷	(竹の子 大正CTC目白 富士見台)			26 60 10-5			
③-④	10	佐野・橋本(静)	(高松ローン)						62 26 10-3
	11	佐田・竹中	(大正CTC目白)			61 36 10-7			
	12	野口・渕上	(善福寺公園 竹の子)		61 60				
	13	鈴木(弘)・田中	(クラージュ)				76(0) 26 10-6		
	14	藤野・青柳	(STEP)			64 75			
	15	田中・原田	(スマイル)					75 61	
	16	鈴木・棚田	(フラワーズ)			76(1) 26 10-3			
	17	森・阿波	(クラージュ)				75 62		
⑤-⑧	18	後藤(幸)・長嶺	(富士見台)			W.O			
⑤-⑧	19	川口・依田	(STEP 高松ローン)						57 63 10-6 小川 林
	20	長谷川・拜原	(フラワーズ)			64 63			
	21	手塚・阿久津	(西が丘 QUEEN)				62 57 12-10		
	22	名取・岩田	(フラワーズ STEP)			61 62			
	23	加藤・原田	(富士見台)					61 76(5)	
	24	高松・徳永	(高松ローン)			62 61			
	25	グローヴ・長谷部	(竹の子 ハイタッチ)				63 60		
③-④	26	田中・伊藤	(アイリス)			75 62			
⑤-⑧	27	市橋・高橋	(STEP)						76(3) 63
	28	瀧村・花上	(ダイアナ)			62 63			
	29	森本・牛山	(フラワーズ Claire)				75 63		
	30	齋藤(幸)・部坂	(竹の子)			62 76(1)			
	31	甲田・小川	(高松ローン 高島平インドア)					61 63	
	32	吉田・松下	(カノア 竹の子)			63 62			
	33	高野・西村	(関町ローン)				62 63		
	34	池田・宮下	(ハイタッチ)		64 63				
②	35	稲垣・田村	(富士見台)			61 46 10-8			

3位決定戦

佐田・竹中	61 75
グローヴ・長谷部	

第37回　JLTF東京都支部東地区ダブルス大会

結果

2019/9/24(火)25(水)27(金)

D級

シード				1R	2R	3R	4R	QF	SF
①	1	服部・井尻	(TITC)						
	2	加藤・東	(イースト桜台)		61 62				
	3	中川・清水	(パレット)			61 62			
	4	左近允・長妻	(Doフラワーズ)				62 63		
	5	加藤・兼子	(高島平インドア)			62 64			
	6	渡辺・中山	(STEP)					62 76(3)	
	7	池永・佐藤	(フルールドリス)			61 60			
	8	金澤・田村	(シャンピオナ)				16 61 10-8		
⑬-⑯	9	渡邊・石田	(竹の子)			64 63			
⑨-⑫	10	金井・越智	(シャンピオナ)						46 62 11-9
	11	奈良・阿部	(テニスゼロ和光)			63 60			
	12	遠藤(美)・小林	(サントピアイースト)				62 62		
	13	永光・松島	(フラワーズ)			W.O		62 62	
	14	新藤・増田	(パレットハピスト)						
	15	関・千葉	(クラージュ)			26 64 11-9			
	16	細川・関	(アイリス)				75 62		
⑤-⑧	17	玉川・九十九	(大正CTC目白)			75 57 10-7			
③-④	18	齋藤・益本	(アイリス)						64 75
	19	田本・江川	(お茶会)			46 63 10-5			
	20	須田・五百川	(高島平インドア)				60 62		
	21	深野・田村	(フラワーズ)			W.O		57 61 10-6	
	22	粟野・川西	(中野クラブ)						
	23	北・中山	(大正CTC目白)			61 62			
	24	山口・熊澤	(アイリス)				63 63		
⑬-⑯	25	間地・中里	(高島平インドア)			64 26 10-5			
⑨-⑫	26	斉藤・横山	(イースト QUEEN)						62 62
	27	草野・森	(フラワーズ)			62 62			
	28	宮田・福島	(高松ローン Claire)				63 61		
	29	三浦・碓井	(アイリス)			75 63			
	30	篠嵜・春日	(フラワーズ)					06 61 10-2	
	31	酒井・杉森	(高島平インドア)			61 62			
	32	梯・高浜	(富士見台)				62 63		
⑤-⑧	33	山田・石谷	(竹の子 立野ローン)			62 36 10-6			

決勝(F)

酒井・杉森

相馬・和田

61 60

優勝

相馬・和田

第37回　JLTF東京都支部東地区ダブルス大会

結果

2019/9/24(火)25(水)27(金)

D級

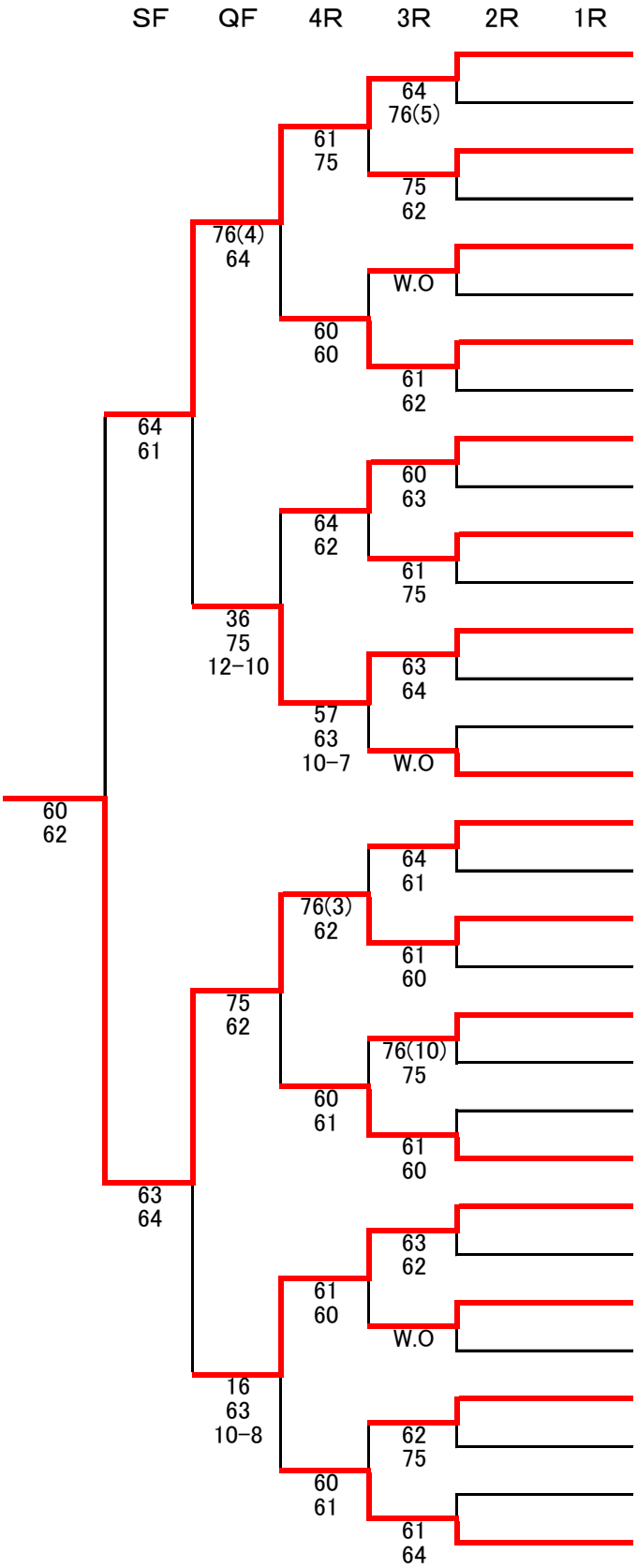

			シード
堀・高橋（良）	（関町ローン）	34	⑤-⑧
安達・五箇	（イースト）	35	
菊池・清水	（アイリス）	36	
山崎・小松	（中野クラブ イースト）	37	
川添・塚本	（フルールドリス）	38	
神谷・石橋	（高島平インドア 高松ローン）	39	
古澤・龍	（イースト）	40	
糠賀・佐藤（聖）	（フラワーズ カノア）	41	⑨-⑫
稲葉・西倉	（テニスゼロ和光）	42	⑬-⑯
関根・小川	（パレット）	43	
廣中・柏村	（中野クラブ）	44	
菊池・廣田	（桜台 イースト）	45	
矢島・大澤	（フラワーズ Claire）	46	
齋藤・大羽	（竹の子 カノア）	47	
鈴木・青野	（アイリス）	48	
坂口・原田	（サントピア イースト）	49	③-④
片岡・太田	（ハピスト）	50	⑤-⑧
秋葉・石川	（シャンピオナ）	51	
相馬・和田	（イースト）	52	
石川・市川	（フラワーズ）	53	
茂木・水島	（Claire）	54	
前原・福原	（高島平インドア）	55	
筧・南部	（高松ローン）	56	
別所・櫻田	（イースト）	57	⑨-⑫
河崎・荒井	（立野ローン イースト）	58	⑬-⑯
佐藤（律）・網野	（カノア 竹の子）	59	
徳田・下條	（アイリス）	60	
深見・服部	（フラワーズ イースト）	61	
谷津・村本	（Mains）	62	
日比野・遊佐	（富士見台）	63	
自見・山田	（アイリス）	64	
堀内・北原	（竹の子 お茶会）	65	②

3位決定戦

服部・井尻

堀・高橋

67(2) 62 12-10

3位

服部・井尻

第37回　JLTF東京都支部東地区ダブルス大会

結果

2019/9/24(火)25(水)27(金)

50歳級

シード				1R	SF	F	
①	1	小島(正)・三　好	クラージュ				
	2	伊　沢・芹　澤	富士見台		64 63	63 60	
	3	森　谷・丸　山	竹の子				福嶋 綿引
	4	福田(孝)・青　山	クラージュ			16 75 11-9	
②	5	福　嶋・綿　引	西竹がの丘子 クラージュ			63 75	

55歳級

シード				1R	SF	F	
①	1	岡　本・髙橋(和)	ベアーズ				
	2	大　薮・須　田	西竹がの丘子 おお茶会		64 62		
	3	冨　田・入　部	QUEEN 大正CTC目白			57 76(5) 10-6	
	4	小須田・池　田	クラージュ		62 63		岡部 須藤
	5	岡　部・須　藤	お茶会				61 63
	6	佐　野・飯　塚	クラージュ		62 60		
	7	古　川・石　鍋	シャンピオナ			61 62	
②	8	下　澤・田　原	T's QUEEN		64 62		

60歳級

シード				1R	SF	F	
①	1	飯　島・赤　城	立野ローン				
	2	三　島・後　藤	中野クラブ			W.O	
	3	下　野・瀬　川	フラワーズ テニスゼロ和光 ヌーボー		75 61		
	4	千　葉・丸　山	中野クラブ Toffy				稲葉 高橋
	5	稲　葉・高　橋	立野ローン		60 61		63 61
	6	高　津・中　山	桜台			46 64 10-3	
②	7	石　垣・篠　崎	スマイル		61 61		

65歳以上級

シード				SF	F	
①	1	出　店・勝　山	スマイル			
	2	掛　水・渡　辺	桜台		W.O	
	3	新　庄・田　島	サントピア			大島 清水
	4	大　島・清　水	立野ローン 東京グリーン		62 62	67(2) 76(6) 10-4